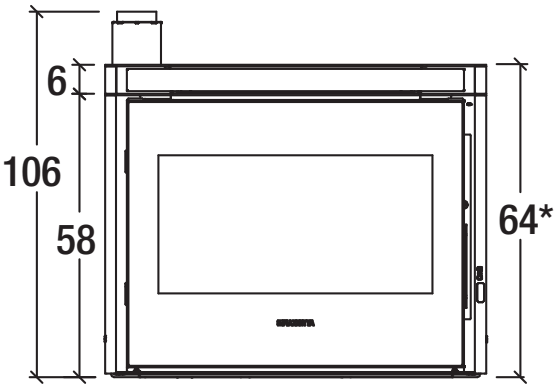
6
106
58
64*

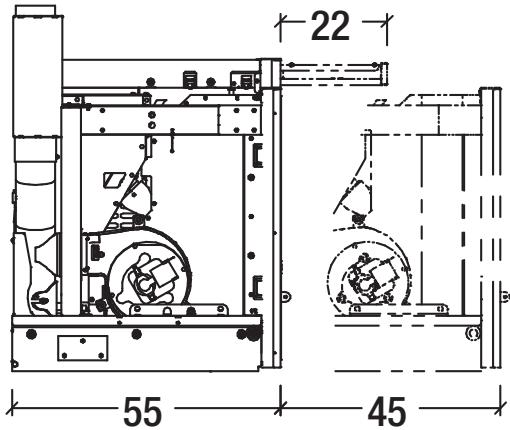
22
55
45

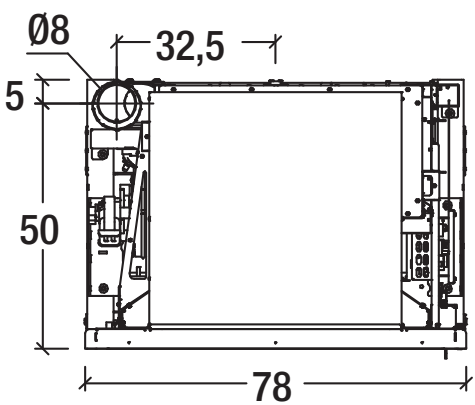
Ø8
32,5
5
50
78

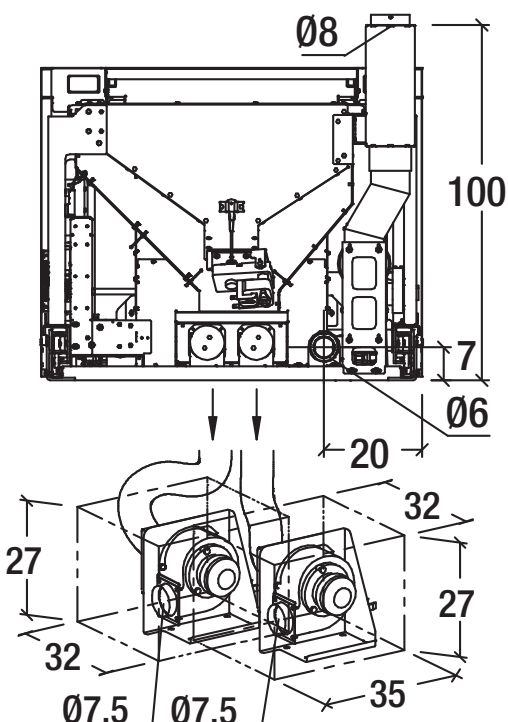
Ø8
100
7
Ø6
20
32
27
27
32
35
Ø7,5
Ø7,5